FICHA TÉCNICA DE PRODUCTO
BROCAL Y TAPA PARA POZO DE VISITA
VERSION H-15

viatek panamá

NOMBRE DEL PRODUCTO	BROCAL Y TAPA EN POLIETILENO DE ALTA RESISTENCIA PARA CUBRIR EL ACCESO AL POZO DE INSPECCION.
DISEÑO	CIRCULAR CON BASE EN MEDIDAS Y ACOTACIONES ESTABLECIDAS EN PLANO-FIGURA 1
MATERIAL DE FABRICACION	POLIETILENO DE ALTA RESISTENCIA.
ESPECIFICACION DE LA TAPA	DE TIPO GOZNE Y BISAGRA, SU SISTEMA DE APERTURA Y CERRADO ES CREANDO UN SELLO CONICO PERIMETRAL DE 18° EVITANDO ADHESION ENTRE LOS ELEMENTOS POR DILATACION O EXPANSIÓN, DIFUMINANDO LAS CARGAS VIVAS AL PERIMETRO DEL BROCAL. LAS ACOTACIONES SE MIDEN EN TRES POSICIONES DIAMETRO SUPERIOR, INFERIOR Y ALTURA, SIENDO DE 64.5cm. (+/-3%) PARA LA SUPERIOR, 58.5 (+/-3%) EN LA PARTE INFERIOR Y DE 5.50cm (+/-3%) DE ALTURA, LA TAPA SE DISPONE EN DOS VERSIONES SANITARIO (SIN RESPIRADEROS) O DE MANERA OPCIONAL PUEDE CONTAR CON 4 (CINCO) ORIFICIOS / RESPIRADEROS DE 4.00cm (+/- 3%) EN SU PARTE SUPERIOR, Y 2.80 cm (+/-3%) EN SU PARTE INFERIOR.
ESPECIFICACION DEL BROCAL	LAS ACOTACIONES SE ESTABLECEN EN CINCO POSICIONES SUPERIOR DE 71.0cm, (+/- 3%) SUPERIOR MEDIA 60.0 (+/-3%), INFERIOR DE ACCESO 53.5 (+/-3%), EXTERIOR DE BASE 74.0cm (+/- 3%) Y ALTURA 8.50cm (+/- 3%).
ESPECIFICACION DE RESISTENCIA	LA TAPA DEBE CUMPLIR CON LAS SIGUIENTES ESPECIFICACIONES:: ✓RESISTENCIA DE CARGA PUNTUAL 13,500 Kg.* ✓CEDENCIA BAJO CARGA PUNTUAL: 1,800 Kg. ✓FLECHA RESIDUAL 95% EN AL MOMENTO DE LIBERAR LA CARGA. ✓DENSIDAD ESPECIFICA: DE 0.95 Kg./cm3 (+/-0.3%) ✓FATIGA EN CARGA PUNTUAL A PARTIR DE LOS 6,000 kg. ✓DETERIORO POR UV. 0.00085 ✓PESO UNITARIO: 24.00 Kg. (+/- 5%)
SISTEMA DE APERTURA	LA TAPA ESTA PREVISTA DE UNA CHAPA EN POLIETILENO DE ALTA DENSIDAD PIGMENTADA EN VERDE ECOLOGICO PARA SU MEJOR VISIBILIDAD, EN ESTA SE ALOJA EL DISPOSITIVO DE APERTURA QUE OPERA POR MEDIO DE UNA ASA RETRACTIL CON PUNTO DE APOYO PARA SU APERTURA, ESTA CHAPA PERMITE CERRAR DE MANERA FACIL Y SEGURA A LA TAPA RESPECTO DEL BROCAL, LOS ELEMENTOS METALICOS QUE LA INTEGRÁN SON DE ACERO GALVANIZADO NORMA NMX-H-004 CON 45 MICRONES Y 14 AÑOS DE GARANTÍA.
NORMAS ADICIONALES QUE CUMPLE	ASTM D4364, ASTM D2734, ASTM D543-06, ASTM D2584, NOM-008-SCFI-002, NMX-H-004, MOPT 31363, AASHTO M306-05, UNE-EN-124 EN SU CLASE C250,
CONSIDERACIONES GENERALES	EL MATERIAL ES DENSO, RIGIDO Y DE ALTA RESISTENCIA A LA COMPRESIÓN, AL DESGASTE POR ABRASIÓN, AL IMPACTO, AL ATAQUE DE PRODUCTOS QUÍMICOS, A LA DISGREGACIÓN DEL CUERPO, SU USO ES PARA CARGA DE TRANSITO VEHICULAR RESIDENCIAL.

** Con base en los criterios de la American Association of State Highway Transportation Officials "AASHTO" en su clasificación H-15 mas factor del 50% impacto y su método de ensayo establecido en la norma AASHTO M306-10.*

PLANO FIGURA 1

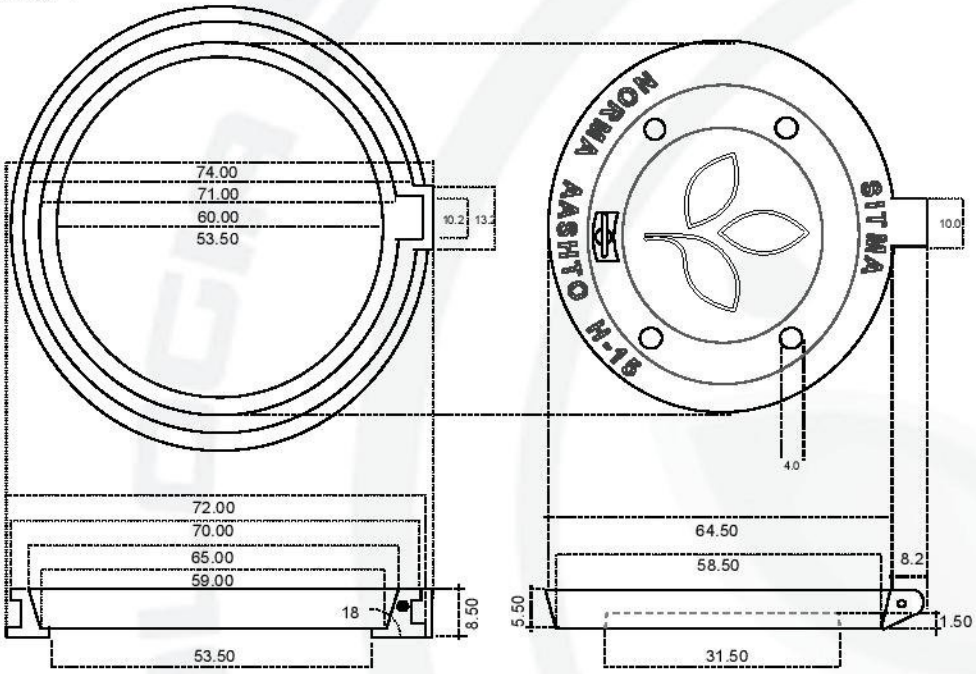

LA PRESENTE FICHA TECNICA ES DE CARÁCTER CONFIDENCIAL, SU CONTENIDO ESTA PROTEGIDO BAJO LAS LEYES EN MATERIA DE PROPIEDAD INDUSTRIAL E INTELECTUAL, EL USO DEBE SER LIMITADO A LOS ASPECTOS TECNICOS PARA LOS QUE HA SIDO CREADA, SU REPRODUCCION PARCIAL O TOTAL ESTA SUJETA A LA AUTORIZACION DE SITMA INDUSTRIAL SA DE CV POR ESCRITO.